HSDI–OMP 双向溢流阀

HSDI-OMP DUAL CROSS OVER RELIEF, FLANGEABLE TO MOTOR

符号 SYMBOL

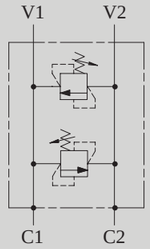

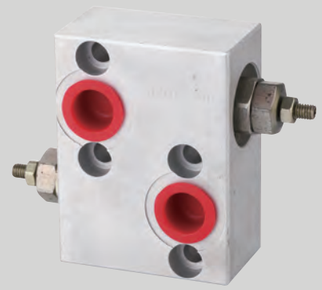

HSDI–OMP 双向溢流阀可以直接安装在丹佛斯OMP–OMR系列摆线马达上。

HSDI-OMP flangeable on SAUER-DANFOSS orbital motors OMP-OMR series.

技术参数 Technical Data

型号/Model	HSDI–OMP
最大工作压力/ Max operating pressure (MPa)	20
最大流量/ Max flow rate (L/min)	30
阀体（材料）表面处理 Valve body（Material）Surface treatment	（铝体）表面氧化处理/（Aluminum body）Surface oxidation treatment
油液清洁度 Oil cleanliness	NAS1638 9级和ISO4406 20/18/15级 NAS1638 class 9 and ISO4406 class 20/18/15

安装尺寸 Installation Dimensions

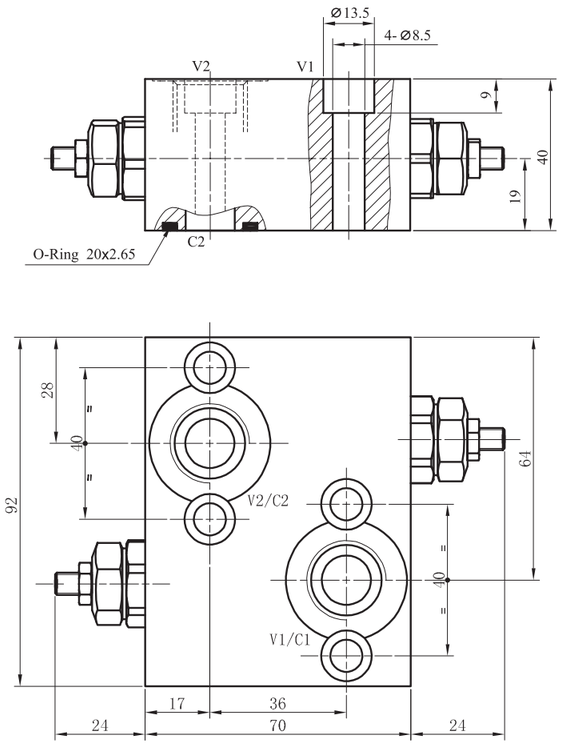

弹簧 Springs	油口尺寸 Port Size	
压力调节范围 Adj.press. range MPa(psi)	V1–V2	G1/2"
5–22(725–3000)	C1–C2	Φ13